NEUANFERTIGUNG
SCHERENMESSER

WESO WERKZEUGBAU

Für die Neuanfertigung von Scherenmessern
benötigen wir folgende Informationen:

Zu schneidendes Material: _____ Güte: _____ Dicke: _____

Form	L	h	a	n	d_1	d_2	α	d_3	t_1	t_2	t_3	b	c	e	β

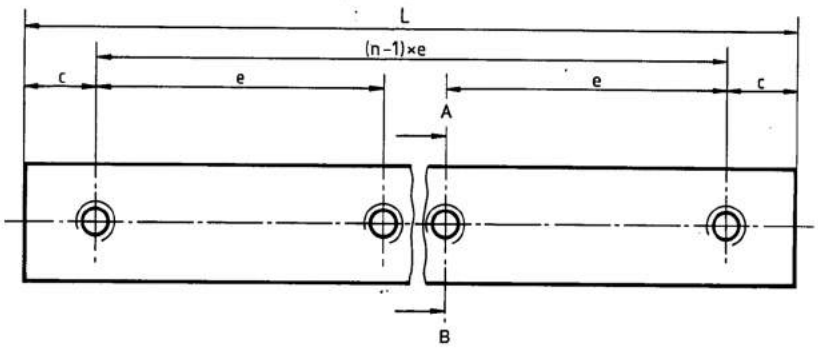

A

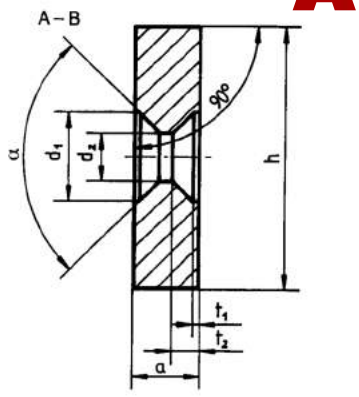

B

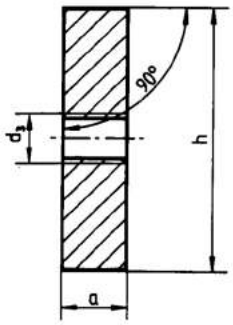

C

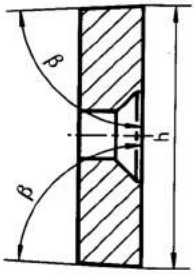

D

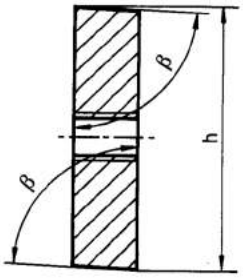

E

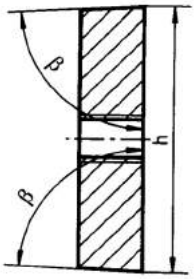

F

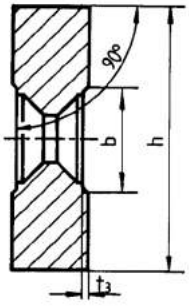

G

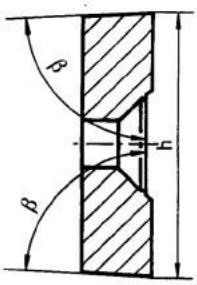

WESO Werkzeugbau
Wir liefern Ihnen die Lösung!

Tel.: 05202/9262-0
Fax: 05202/9262-39

Internet: www.weso-werkzeugbau.de
E-Mail: info@weso-werkzeugbau.de